男子

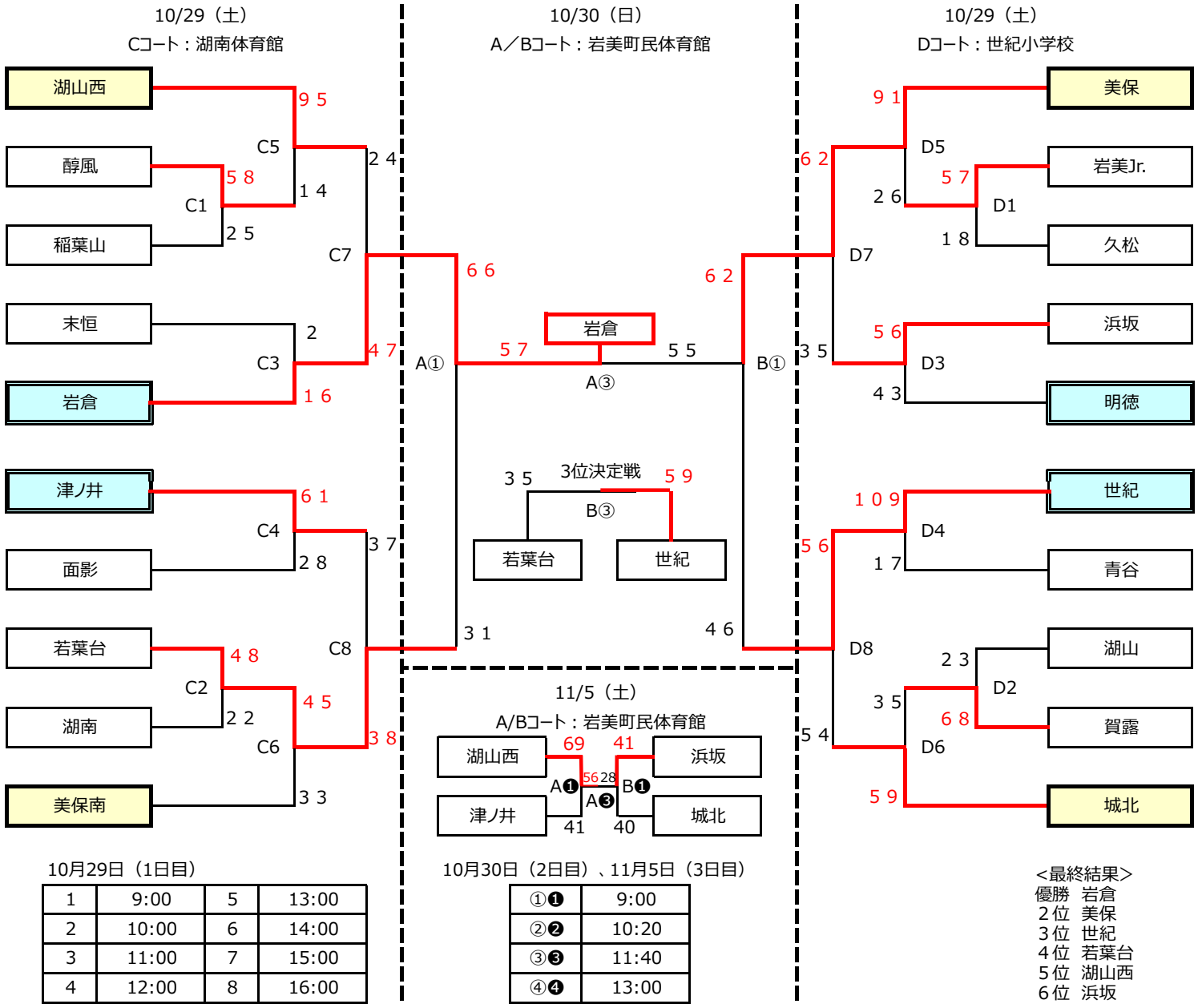
10/29（土）
Cコート：湖南体育館
10/30（日）
A／Bコート：岩美町民体育館
10/29（土）
Dコート：世紀小学校
湖山西
醇風
稲葉山
末恒
岩倉
津ノ井
面影
若葉台
湖南
美保南
C1
C2
C3
C4
C5
C6
C7
C8
9 5
5 8
2 5
1 4
2 4
2
4 7
1 6
6 1
2 8
3 7
4 8
4 5
2 2
3 8
3 3
6 6
5 7
A①
3 1
岩倉
A③
5 5
3位決定戦
3 5
5 9
B③
若葉台
世紀
6 2
B①
4 6
美保
岩美Jr.
久松
浜坂
明徳
世紀
青谷
湖山
賀露
城北
D1
D2
D3
D4
D5
D6
D7
D8
9 1
5 7
2 6
1 8
5 6
4 3
1 0 9
1 7
2 3
3 5
6 8
5 9
6 2
3 5
5 6
5 4
11/5（土）
A/Bコート：岩美町民体育館
湖山西
浜坂
津ノ井
城北
69
41
A❶
B❶
A❸
56
28
41
40
10月29日（1日目）
1 9:00 5 13:00
2 10:00 6 14:00
3 11:00 7 15:00
4 12:00 8 16:00
10月30日（2日目）、11月5日（3日目）
①❶ 9:00
②❷ 10:20
③❸ 11:40
④❹ 13:00
<最終結果>
優勝 岩倉
２位 美保
３位 世紀
４位 若葉台
５位 湖山西
６位 浜坂