令和６年度鳥取県高等学校バスケットボール新人大会　組合せ

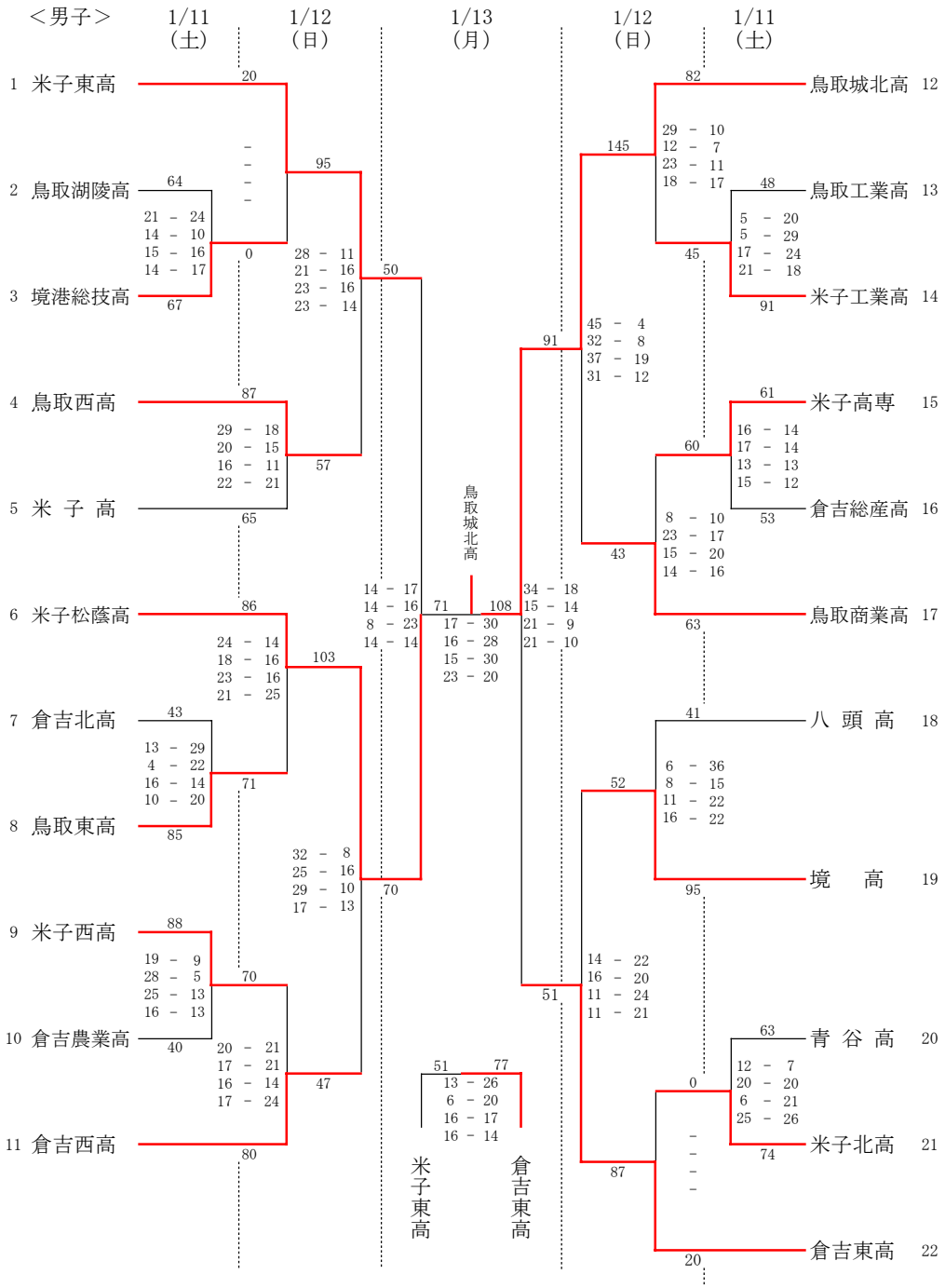

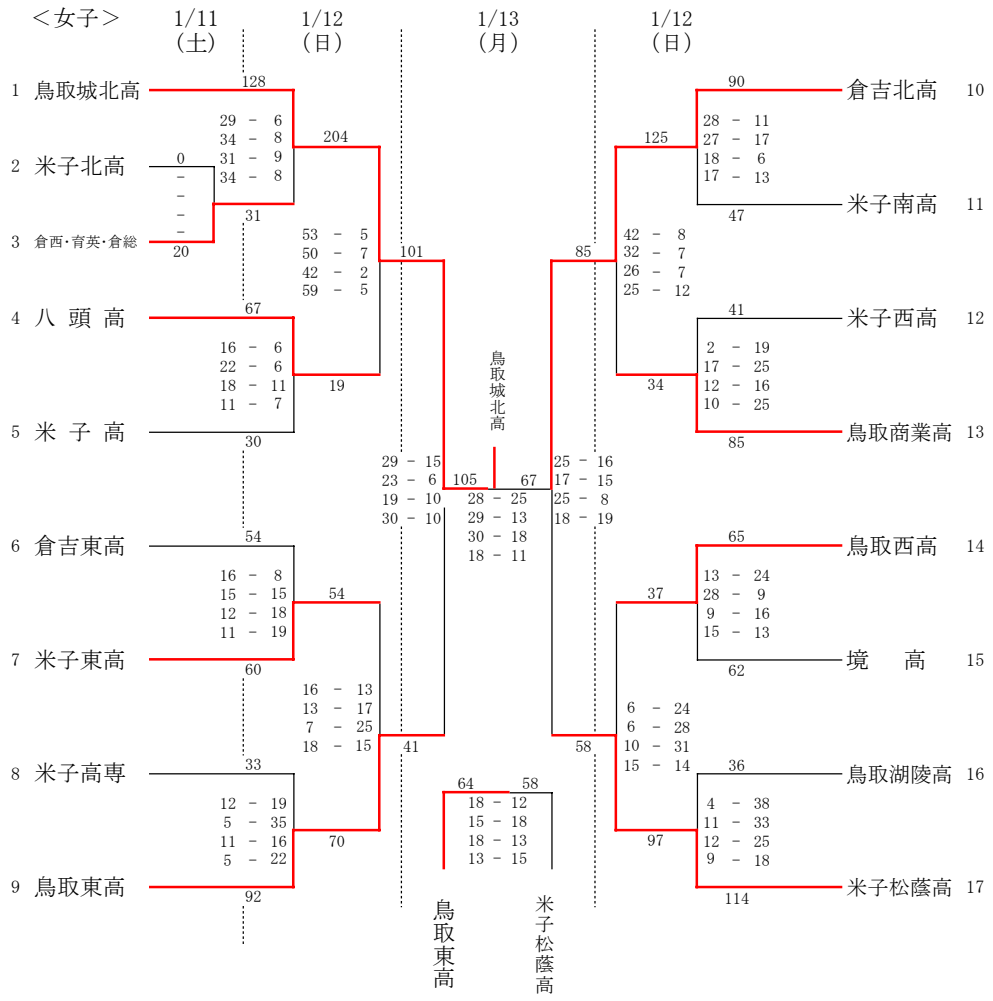

最終順位

男子		女子	
1位	鳥取城北高	1位	鳥取城北高
2位	米子松蔭高	2位	倉吉北高
3位	倉吉東高	3位	鳥取東高
4位	米子東高	4位	米子松蔭高

優秀選手

男子		女子	
鳥取城北高	新美　鯉星	鳥取城北高	佐藤　咲菜
鳥取城北高	ハロルドアズカ	鳥取城北高	古賀　姫莉
米子松蔭高	福原　真也	倉吉北高	天野　心晴
倉吉東高	川上　陽生	鳥取東高	会見　心都
米子東高	足立　翔	米子松蔭高	尾﨑　歩乃果